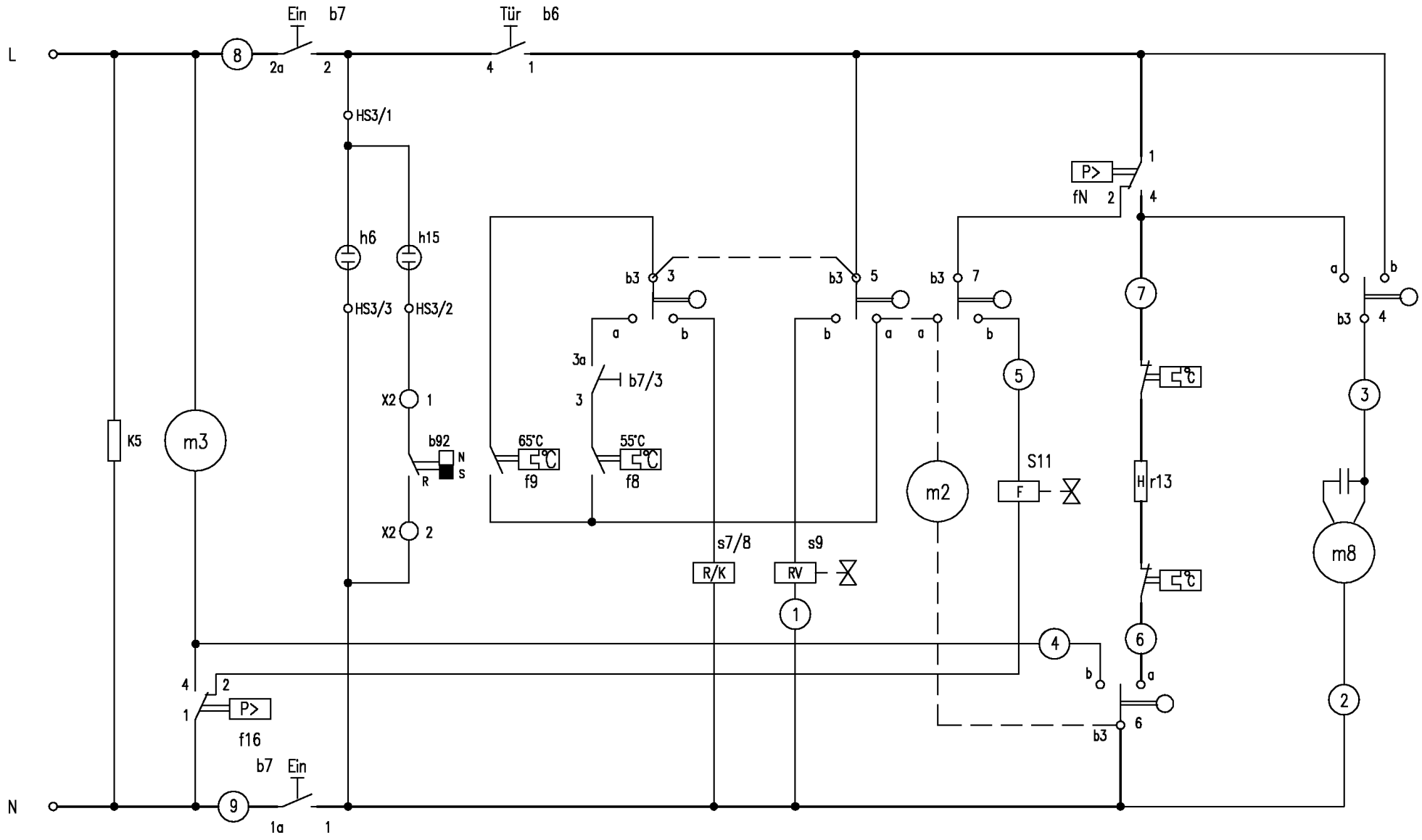

STR 111 564 110