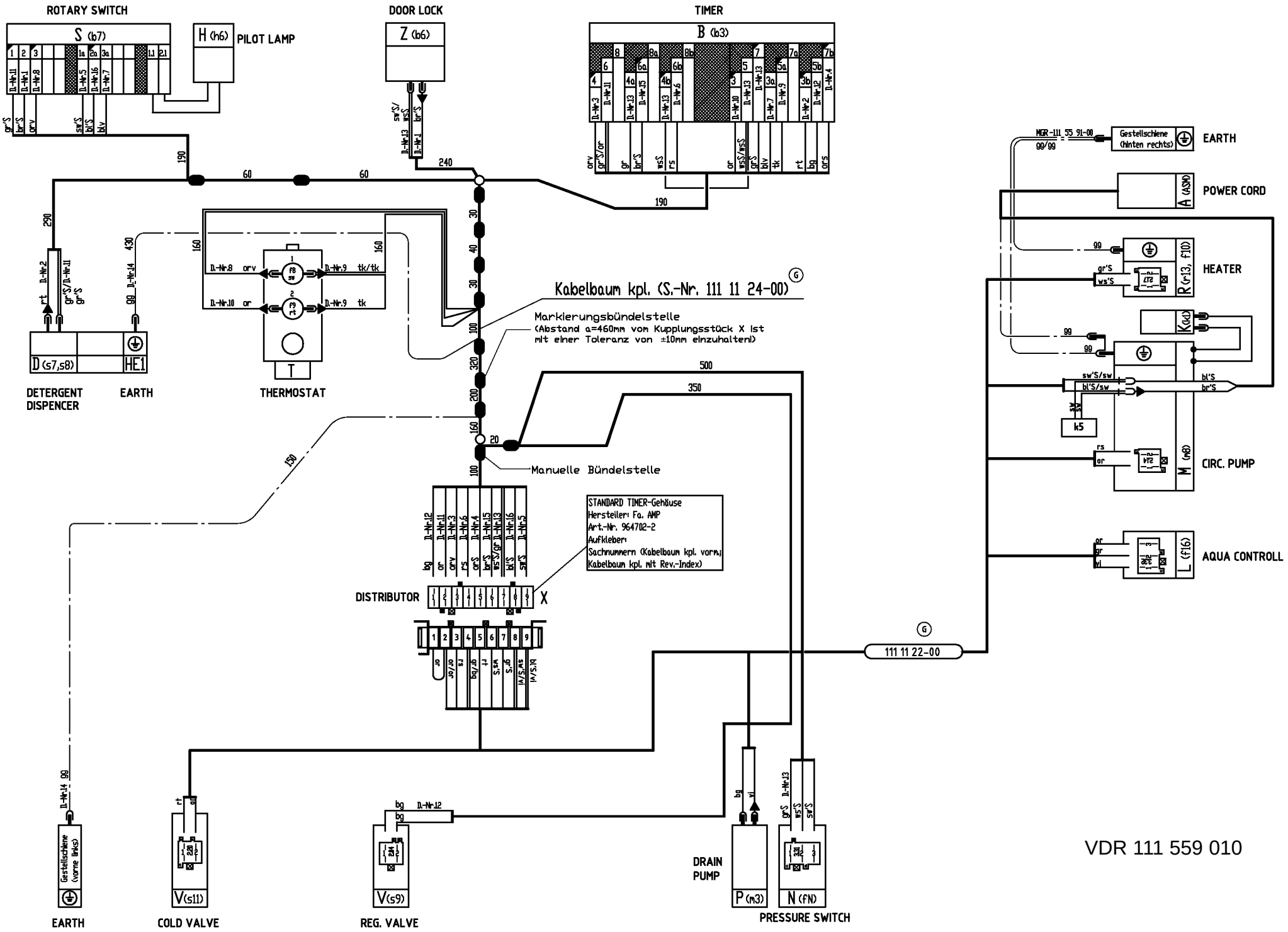


VDR 111 559 010