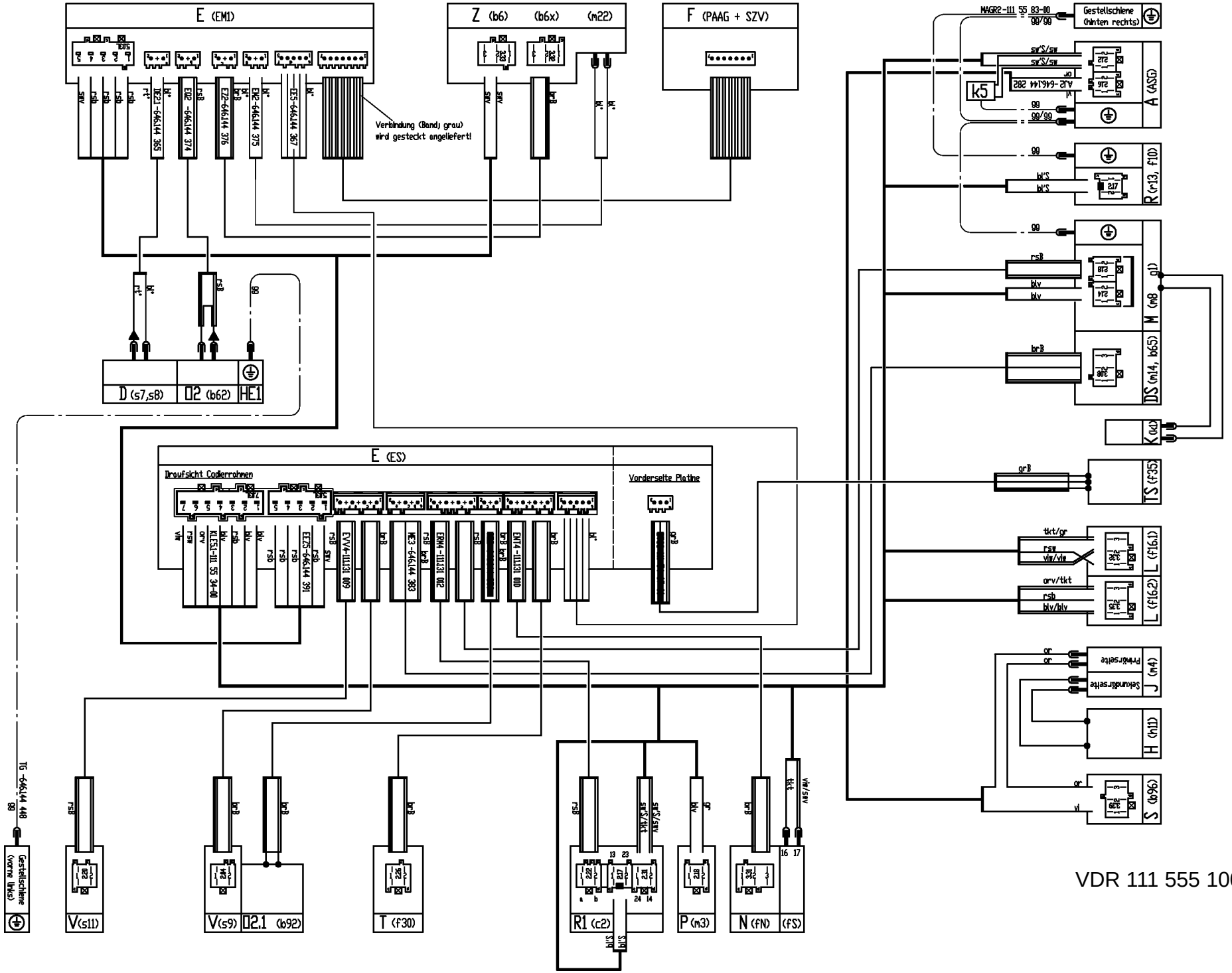
E (EM1)
Z (b6)
(b6x)
(m22)
F (PAAG + SZV)
Verbindung (Band) grau
wird gesteckt angeliefert!
D (s7,s8)
D2 (b62)
HE1
E (ES)
Draufsicht Codierrahmen
Vorderseite Platine
Gestellschiene (hinten rechts)
Gestellschiene (vorne links)
A (ASG)
R (r13, f10)
M (m8)
DS (m14, b65)
K (k1)
TS (f35)
L (f16.1)
L (f16.2)
J (m4)
Primärseite
Sekundärseite
H (h11)
S (b96)
V (s11)
V (s9)
D2.1 (b92)
T (f30)
R1 (c2)
P (m3)
N (fN)
(fS)
TG -646144 448
VDR 111 555 100