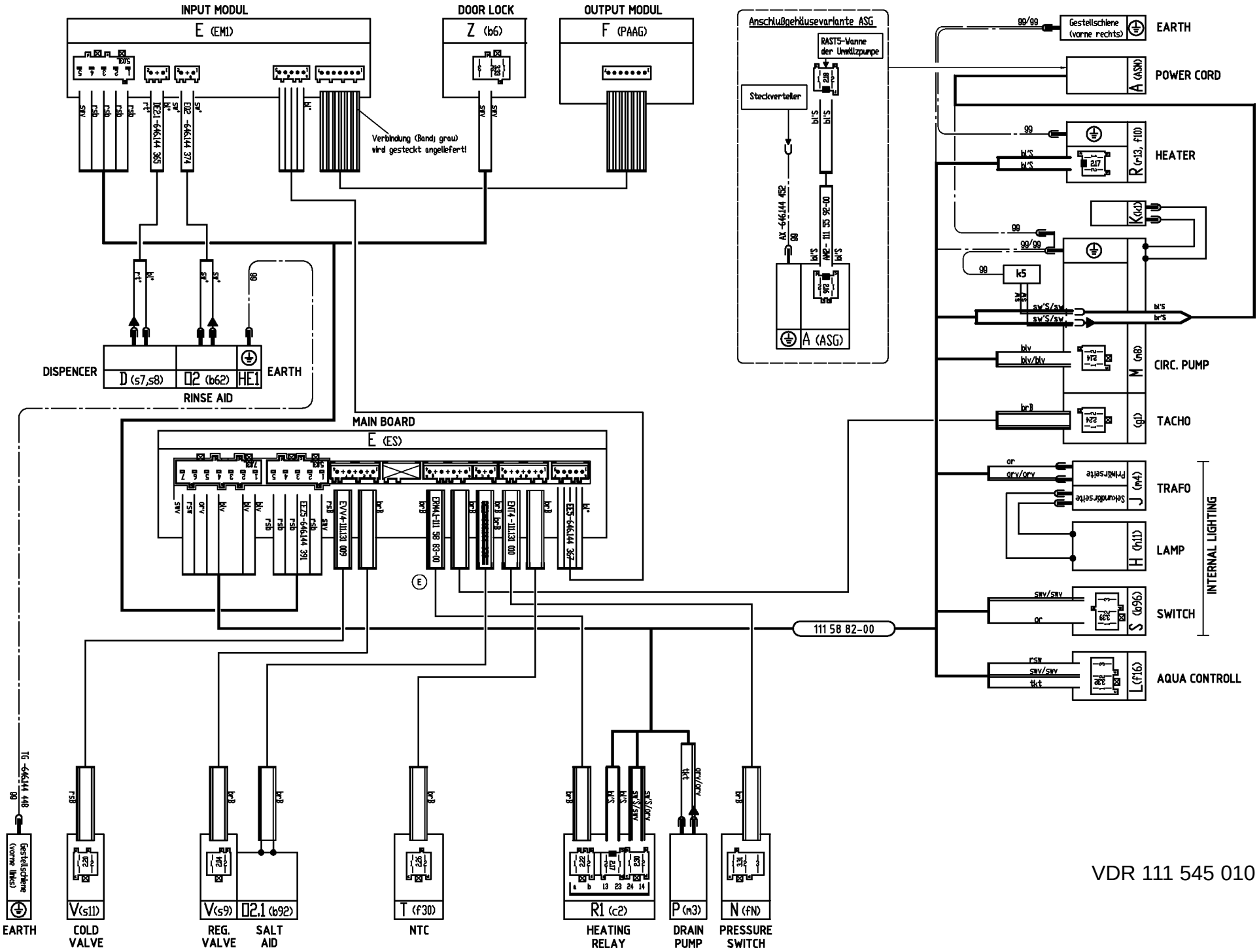

VDR 111 545 010