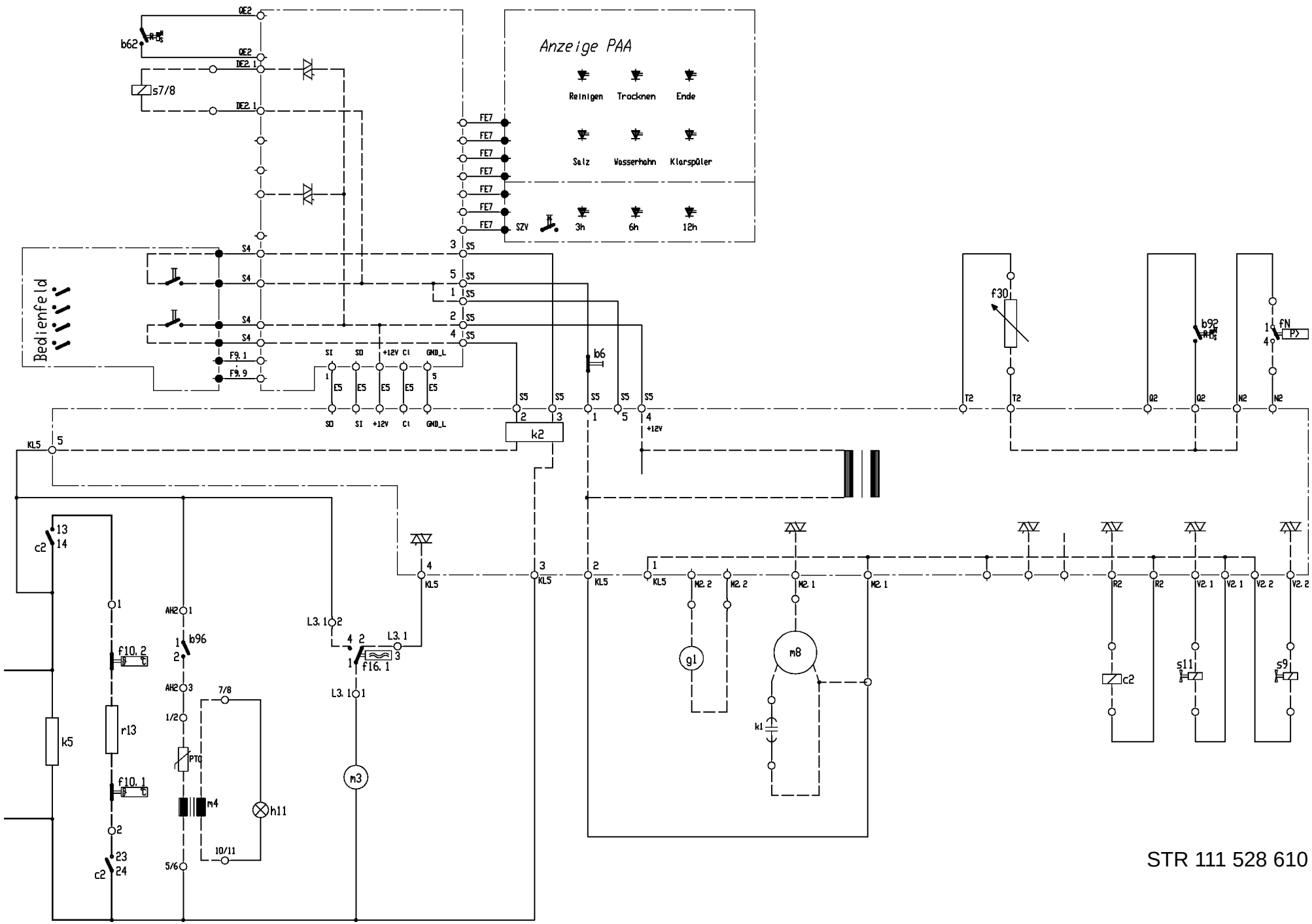

STR 111 528 610