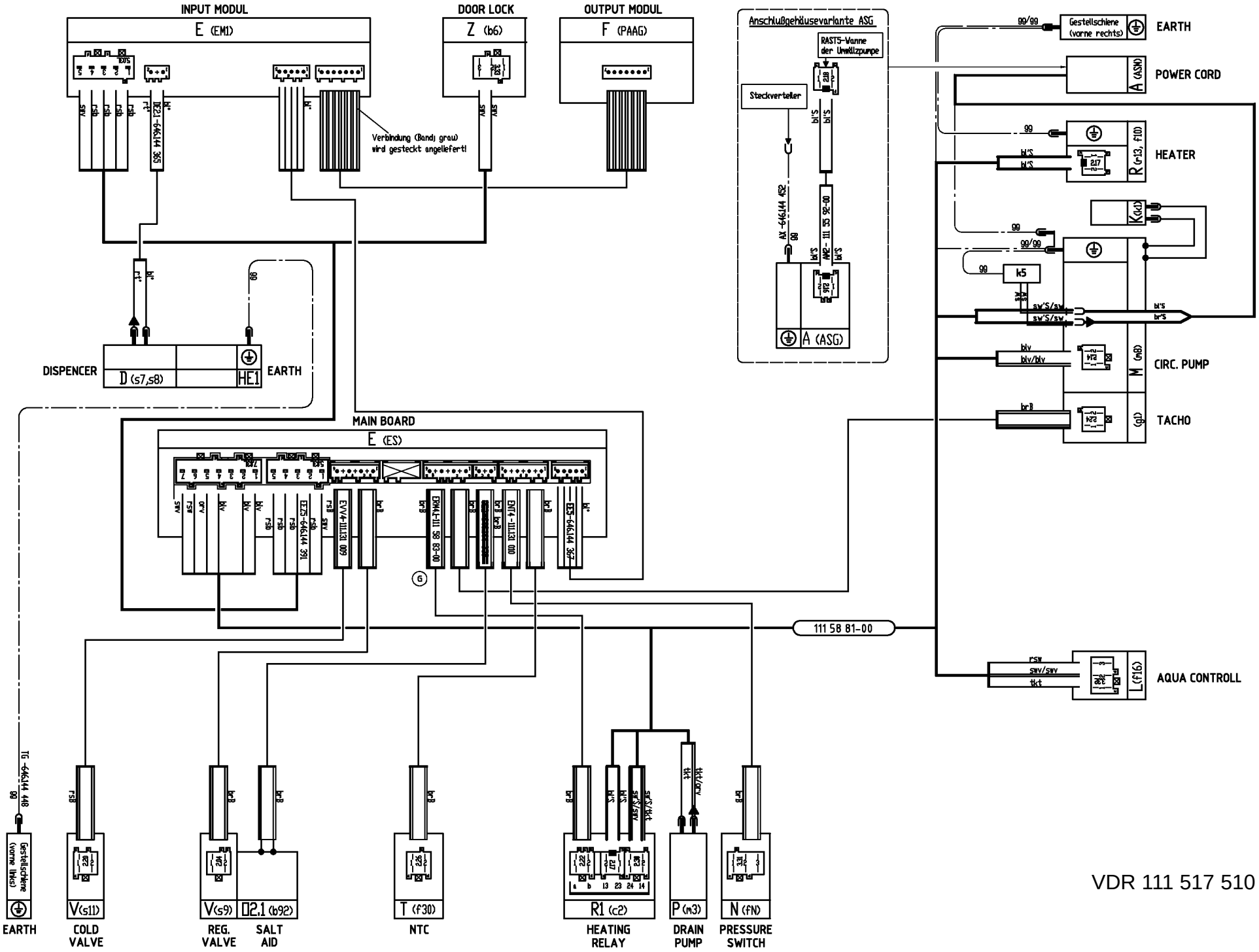

VDR 111 517 510