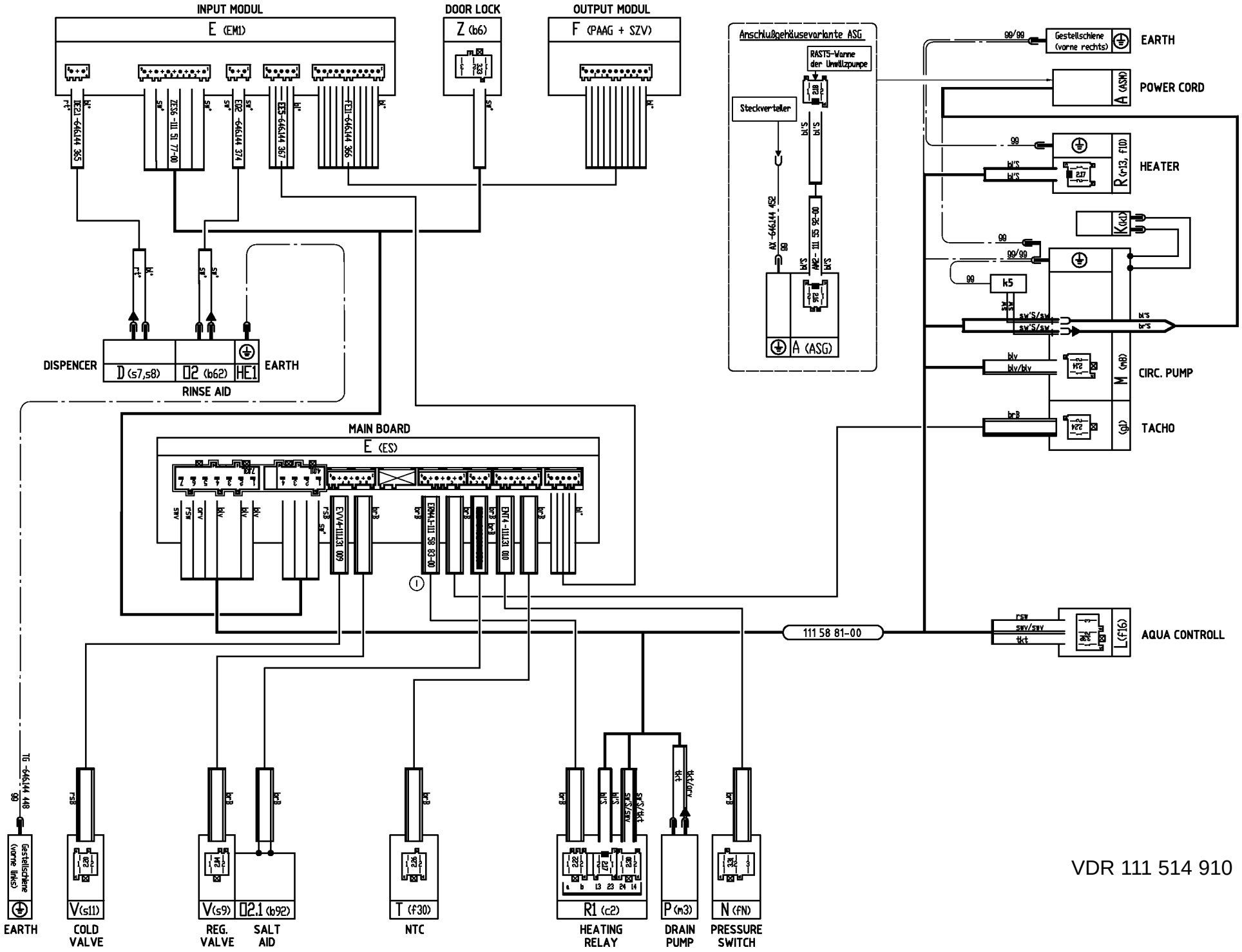

VDR 111 514 910